Protección combinado AC/Data para la iluminación LED Clase 1

MLPCH1-230L-V/DL

- Protección de Tipo 2 (o 3) para iluminación LED
- DPS combinado AC/Data
- Compatible con lineas DALI, DMX, RS485, 0-10V
- Cable blindado compatible
- Coordinación optimizada con el driver
- Muy compacto
- Conexión terminales de tornillos
- Certificado a la IEC 61643-11 y IEC 61643-21

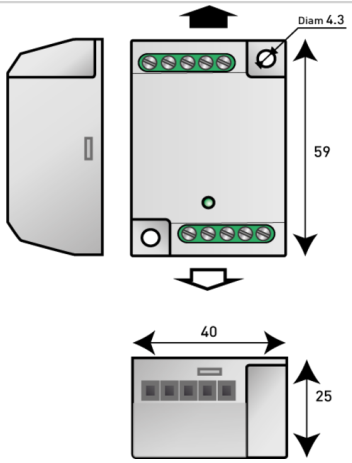

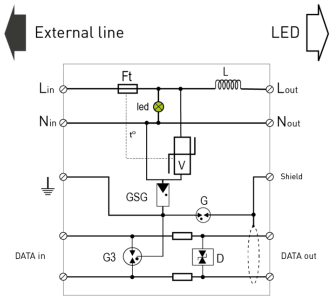

GSG : Descargador específico G : Descargador de gas 2-poles
G3 : Descargador de gas 3-poles
V : Varistor
D : Diodo limitador
L : Inductancia
Ft : Fusible térmico
f° : Sistema de desconexión térmica
LED : Indicador

Características eléctricas		
Red		230 V monofásica
Régimen de neutro		TT-TN
Tensión Data máx. de functionamiento	Uc	28 Vdc
Tensión AC máx. de operación	Uc	320 Vac
Corriente máx. De línea @25°C	IL	2.5 A
Sobretensión temporaria (TOV) 5 sec. Sin desconexión	UT	335 Vac soportado
Sobretensión temporaria (TOV) 120 mn Sin desconexión o con desconexión de seguridad	UT	440 Vac desconexión
Corriente residual Corriente fuga a la Tierra	Ipe	Ninguna
Corriente de descarga nominal 15 impulsos 8/20µs	In	5 kA
Corriente de descarga máxima Capacidad máx. En onda 8/20µs por polo	Imax	10 kA
Capacidad en onda combinada (IEC 61643-11) prueba de clase III : 1.2/50µs - 8/20µs	Uoc	10 kV / 5 kA
Modo(s) de protección		Modo Común o Mode Diferenciado
Nivel de protección @ In (8/20 µs)	Up L/L	50 V
Nivel de protección L/N @ In (8/20µs)	Up L/N	1.5 kV
Nivel de protección N/PE @ In (8/20µs)	Up N/PE	1.5 kV
Corriente de descarga nominal Línea/Línea Prueba 8/20µs x 10 - categoria C2	In L/L	5 kA
Corriente de corto-circuito admisible	Isccr	10 000 A
Características mecánicas		
Tecnología		MOV+GDT
Conexión à la red		Por terminales de tornillos : 1.5 mm² max.
Montaje		Sobre pletina
Material plástico		Termoplástico UL94 V-0
Temperatura de operación	Tu	-40/+85°C
Clase de protección		IP20
Modo de fallo		Desconexión, verde LED en OFF and corte AC
Indicador de desconexión		LED verde OFF y corte de red AC
Dimensiones		Ver esquema
Peso		0.056 kg
Normas		
Conformidad con las normas		IEC 61643-11 / EN 61643-11 / IEC 61643-21 / EN 61643-21 / UL1449 ed.5
Certificación		KEMA / ENEC05
Código		
833223		